Инструкция по установке выкатной корзины для белья
артикул: SB-K/764-844x180, SB-K/564-644x180

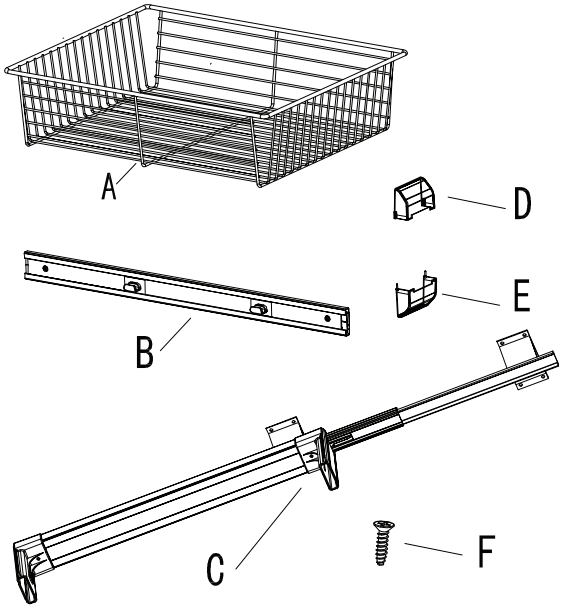

Список деталей		
№	Кол-во	Описание
A	1шт.	Корзина
B	2шт.	Соединительные планки
C	2шт.	Направляющие 450мм
D	4шт.	Пластиковые заглушки
E	4шт.	Пластиковые заглушки
F	16шт.	Винты 4x16
G	4шт.	Шурупы

Порядок установки
согласно последовательности шагов:
(1) (2) (3) (4) (5) (6)

Размеры модуля для установки

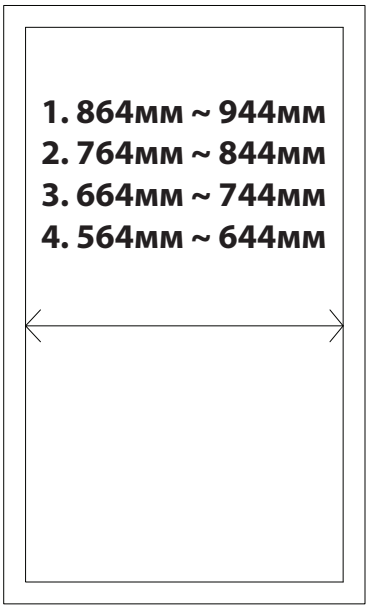

1. 864мм ~ 944мм
2. 764мм ~ 844мм
3. 664мм ~ 744мм
4. 564мм ~ 644мм

Размеры продукта

1. 460x864x180
2. 460x764x180
3. 460x664x180
4. 460x564x180

Общий вид установленного изделия

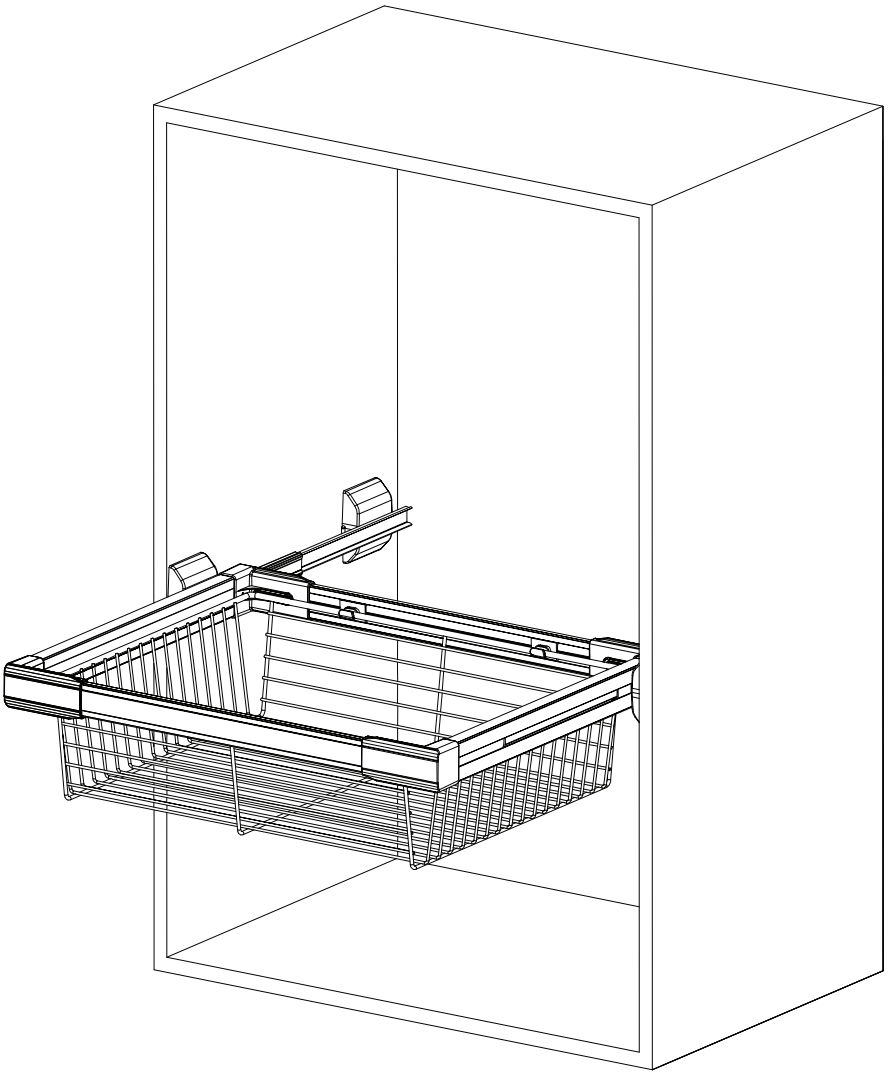

Инструкция по установке выкатной корзины для белья
артикул: SB-K/764-844x180, SB-K/564-644x180

1

Разберите направляющую на 2 части, подняв пластиковый стопор и сдвинув направляющую.

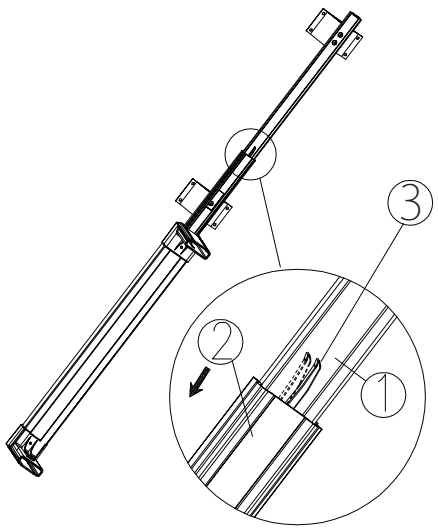

Закрепите направляющую с помощью винтов на внутренней стенке модуля на необходимой высоте, согласно схеме присадки.

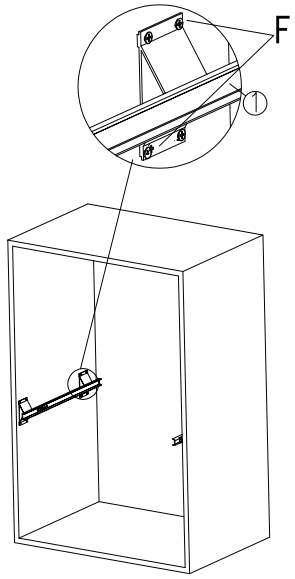

2

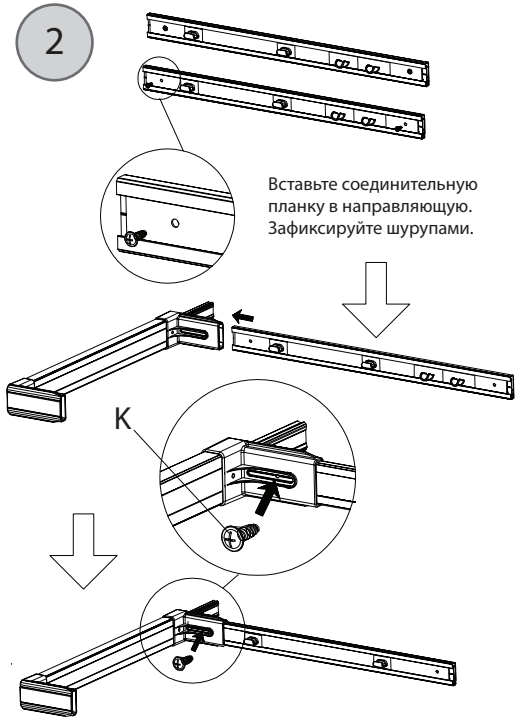

Вставьте соединительную планку в направляющую. Зафиксируйте шурупами.

3

Установите прямоугольную раму на направляющие и задвиньте ее до щелчка.

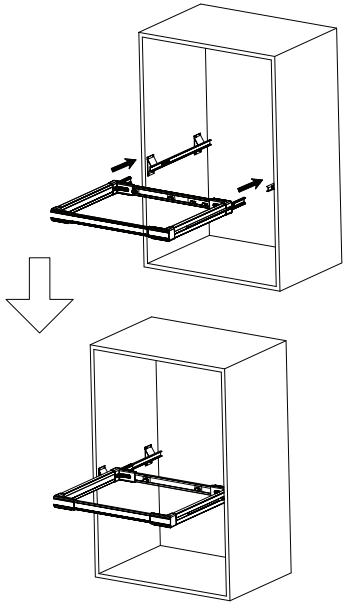

4

Отрегулируйте раму по ширине.

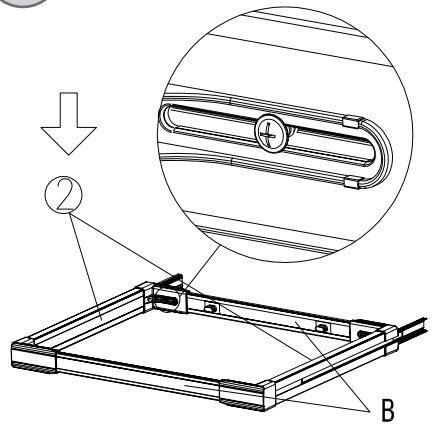

5

Установите декоративные заглушки на металлические крепления направляющих.

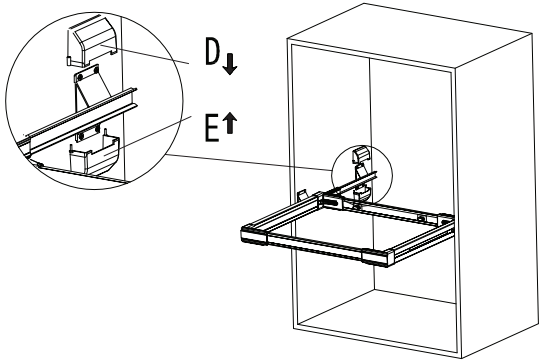

6

Установите корзину на раму.

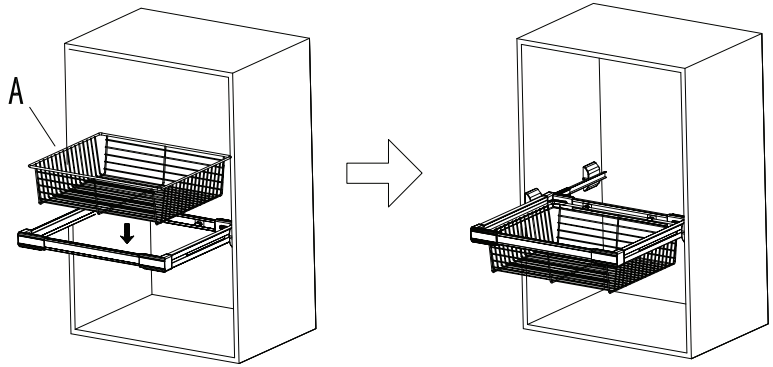

Схема присадки