Направляющие скрытого монтажа EXCEL

ПОСТАВЩИК МЕБЕЛЬНЫХ КОМПЛЕКТУЮЩИХ
www.tdmb2b.ru

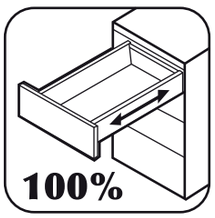

Артикул:
54N650H740Y0050
54N650H745Y0050
54N650H750Y0050

Размеры крепления направляющих

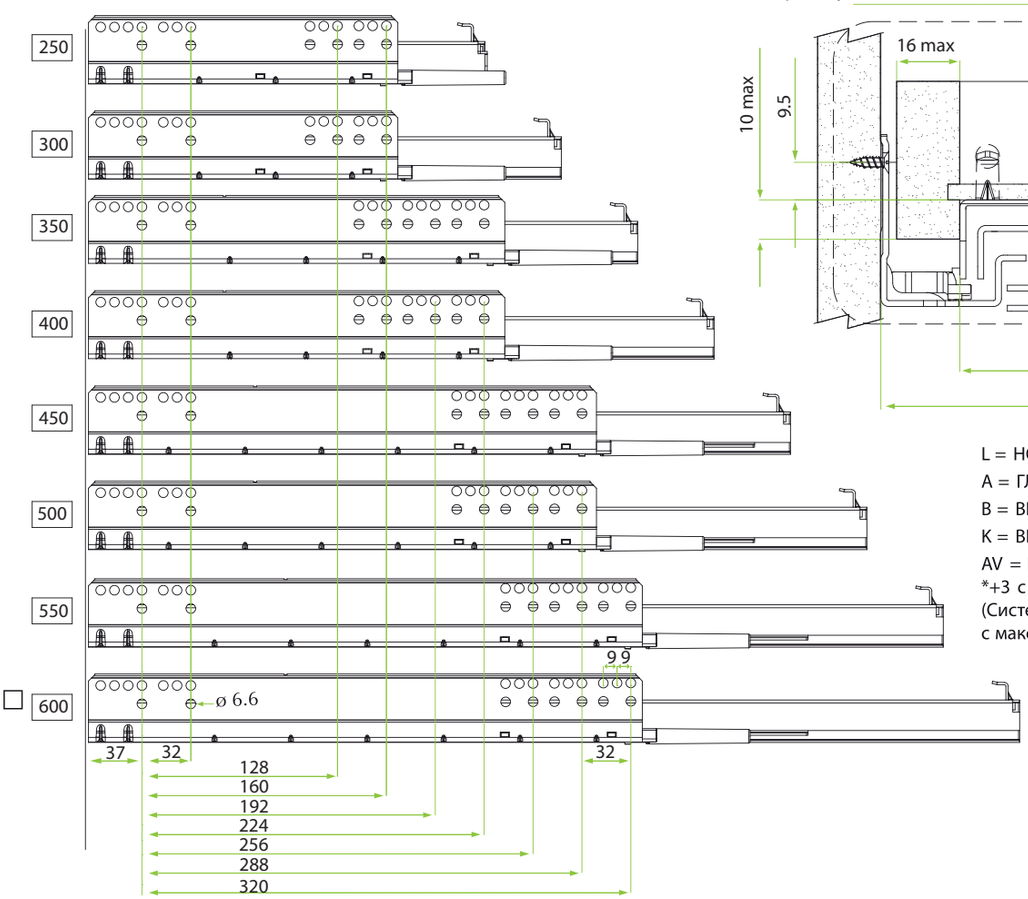

Место, в которое нужно надавить, чтобы активировать систему One Touch (в одно касание)

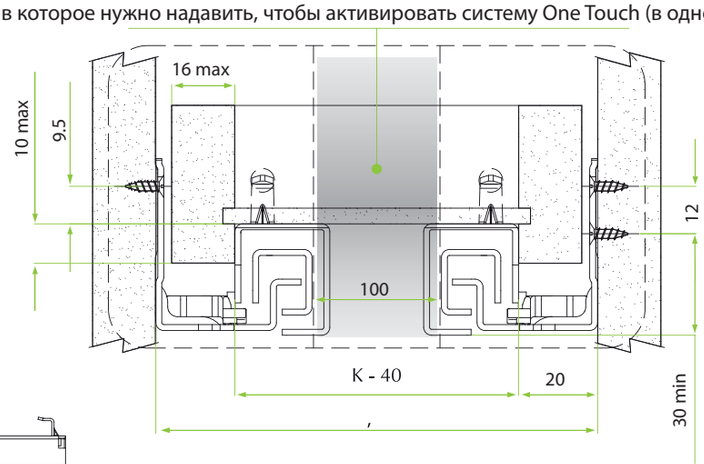

L = НОМИНАЛЬНАЯ ДЛИНА НАПРАВЛЯЮЩЕЙ EXCEL
A = ГЛУБИНА ЯЩИКА
B = ВНУТРЕННЯЯ ГЛУБИНА ШКАФА
K = ВНУТРЕННЯЯ ШИРИНА ШКАФА
AV = ПОТЕРЯ ПРИ ВЫДВИЖЕНИИ
*+3 с направляющей OneTouch
(Система One Touch гарантируется для ящиков с максимальной шириной 600 мм)

□ = ПО ЗАПРОСУ

Монтаж и размеры ящика

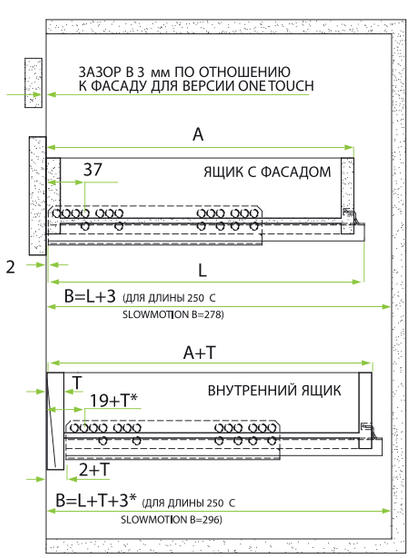

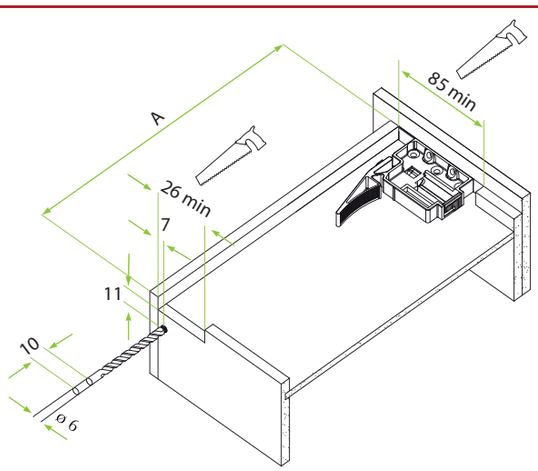

L	260*	310	360	410	460	510	560
A	250	300	350	400	450	500	550